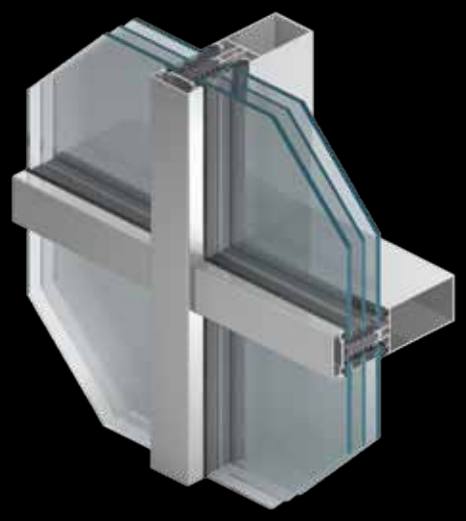

Fasádní systémy

MB-SR50N
MB-SR50N HI+

- *zatížení pole až 600 kg*
- *vysoká tepelná izolace*
- *moderní vzhled*

Modernizovaná fasáda **MB-SR50N** byla navržena s ohledem na vysokou tepelnou izolaci a velké formáty skel. Ve standardu lze použít sklo o váze až 600 kg. Systém nabízí i estetické prvky jako slícování profilů z vnitřní strany fasády nebo různé typy maskovacích lišt zvýrazňující svislé nebo vodorovné linie fasády.
K technickým přednostem systému patří mj. ven výsuvné okno nebo nový typ střešního okna splňující nejnáročnější kritéria na izolaci a design.
Tento systém je základní platformou pro další typy fasád jako je požární nebo strukturální fasáda.

DOPORUČENO PRO NÍZKOENERGETICKOU VÝSTAVBU

ALUPROF

MB-SR50N / MB-SR50N

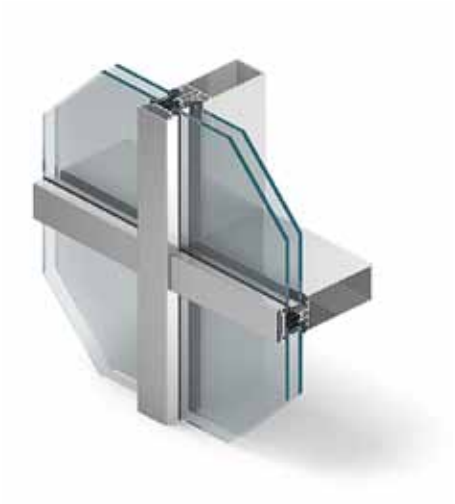

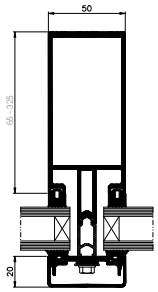

řez sloupem
MB-SR50N

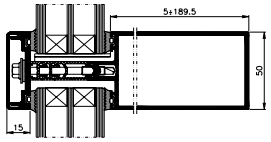

řez příčkou
MB-SR50N

Základní provedení fasády, ze které vychází další řešení, která jsou představena níže. Pohledová šířka profilů je 50 mm. Hloubka sloupků je v rozsahu 50 – 325 mm a u příček 5 – 209,5 mm. Zasklení je možné od 24 – 64 mm.

MB-SR50N HI+

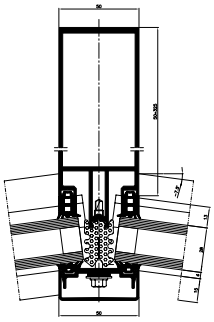

řez sloupem – 7,5 %

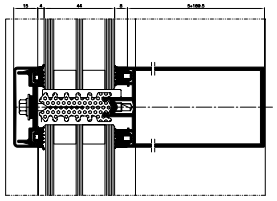

řez příčkou

Verze s nejlepšími teplotními a akustickými parametry, ve které byly použity modifikované izolátory z PE. Vhodně zvolený tvar těchto izolátorů kromě ochrany před průnikem tepla zajišťuje také správné vedení upevňovacích šroubů pro přítlačné lišty, což je velice důležité při montáži fasády. Nové prvky příslušenství tohoto systému poskytují větší volnost při výběru skla.

MB-SR50N EFEKT

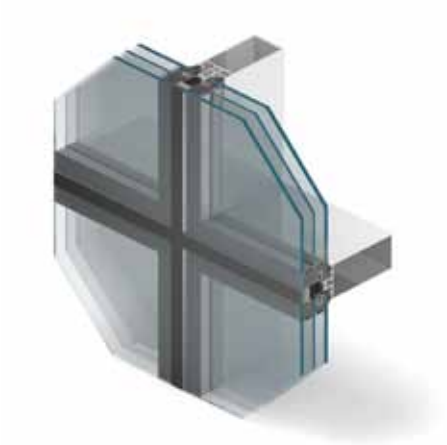

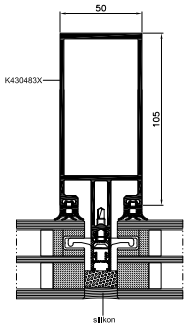

řez sloupem

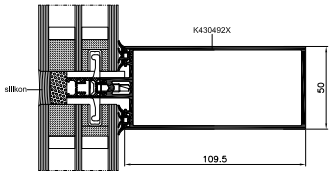

řez příčkou

Systém strukturální fasády, které umožňuje vytvoření jednolité skleněné plochy. Fasáda je dělená úzkými vodorovnými a svislými liniemi o šířce 20 mm. Mezery mezi skleněnými poli jsou vyplněny speciálním strukturálním silikonem, který zajišťuje vysokou těsnost a zvyšuje tepelnou izolaci.

MB-SR50N IW

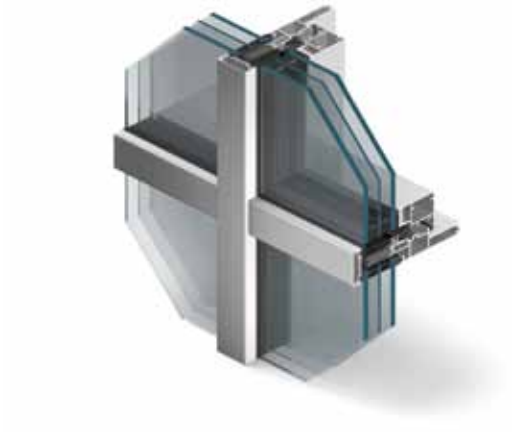

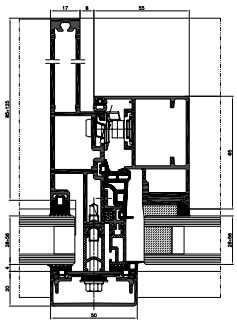

řez sloupem s oknem
MB-SR50N – IW – standardní verze

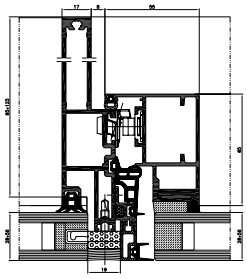

řez sloupem s oknem
MB-SR50N – IW – verze EFEKT

Řešení skrytého okna integrovaného do fasády, které se při pohledu zvenčí neliší od fixních polí. Výhodou tohoto řešení je různorodost zasklení – standardní lišty, slim lišty nebo tmelené spáry EFEKT.

MB-SR50N OW

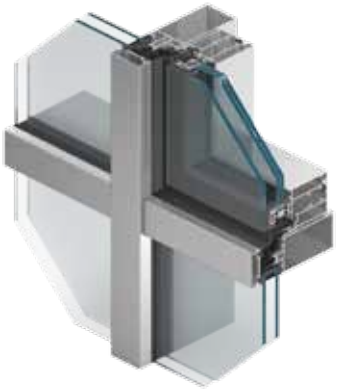

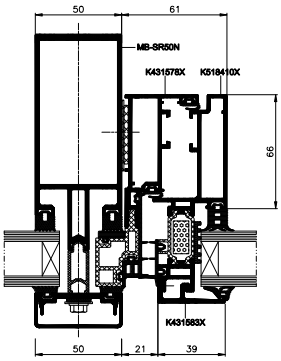

fasáda s oknem MB-SRN OW – verze s lištou

Efektní varianta ven otvíravého okna (ven otvíravé, ven výklopné nebo ven výsuvné). K dispozici 2 designové varianty. První je za použití vnějších lišt. Druhá se výborně hodí pro strukturální typ fasády, protože sklo je uchyceno k rámu strukturálním tmelem a okno tak z vnější strany není rozpoznatelné od ostatních, polí fasády. Max. rozměry okna jsou až 2000×3000 mm a váha až 440 kg. Tloušťka zasklení je 28-41 mm.

MB-RW

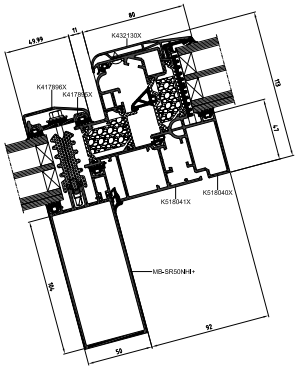

řez střešním oknem MB-RW

MB-RW je nové řešení střešního okna montovaného do fasády, které se vyznačuje vynikající tepelnou izolací a těsností. Stupeň náklonu může být v rozsahu 3° až 75°. Max. rozměr je 1500×2500 mm nebo 2500×1500 mm (měřeno v osách sloupků/příček) a váha až 200 kg. Skvělý tepelný komfort zajišťuje nový tvar profilů, dále izolanty v komorách profilů a také pod sklem, 3-úrovňové těsnění a v neposlední řadě možnost zasklení v rozsahu 32 – 51 mm. Okno přečnívá nad fasádní konstrukci pouze o 25 mm, takže významně nenarušuje plochu střechy. Ovládání okna je možné buď ručně anebo za použití různých typů pohonů.

MB-SR50N / MB-SR50N HI+

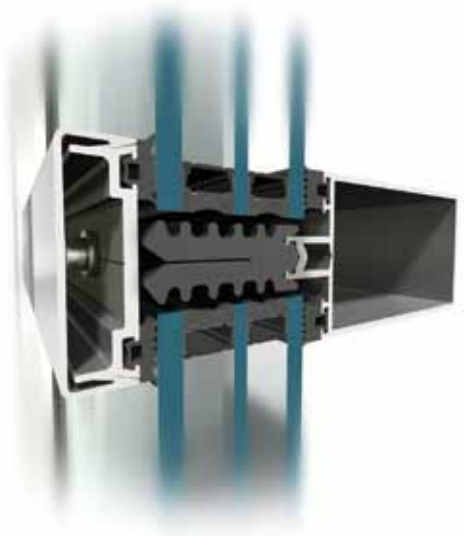

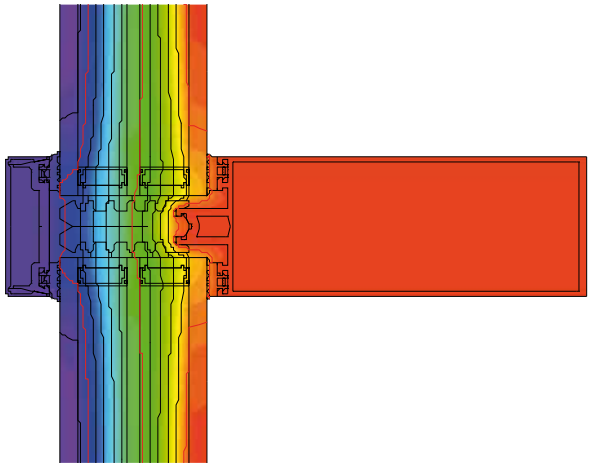

průběh izoterem ve fasádě **MB-SR50N HI+**

PARAMETRY A VÝHODY

- zatížení příčky až 600 kg
- zasklení až 64 mm
- designové prvky
- velký výběr otvíravých prvků včetně střešních oken, oken integrovaných do fasády nebo ven výsuvných
- ohýbané profily pro vytváření obloukových konstrukcí
- kompatibilita různých typů fasády
- shoda s požadavky CE klasifikace

TECHNICKÁ SPECIFIKACE	MB-SR50N MB-SR50N HI+	MB-SR50N EFEKT	MB-SR50N IW	MB-SR50N OW	MB-RW
Hloubka sloupů	50 – 325 mm		85 – 125 mm	–	–
Hloubka příček	5 – 209,5 mm		49,5 – 129,5 mm	–	–
Pevnost sloupů (souč. Ix)	26,04 – 4123,45 cm^4		70,43 – 245,70 cm^4	–	–
Pevnost příček (souč. Iz)	0,79 – 629,54 cm^4		23,76 – 205,98 cm^4	–	–
Rozsah zasklívání	24 – 64 mm		24 – 56 mm	28 – 41 mm	32 – 51 mm

TECHNICKÉ PARAMETRY	MB-SR50N MB-SR50N HI+	MB-SR50N EFEKT	MB-SR50N IW	MB-SR50N OW	MB-RW
Propustnost vzduchu	AE 1050, EN 12152	AE 1200, EN 12152	třída 4, EN 12207		
Odolnost na zatížení větrem	2,4 kN/m^2, EN 13116		E 2400, EN 12210	třída C5, EN 1221	2,4 kN/m^2, EN 12210
Vodotěsnost	RE 1200, EN 12154	RE 1200, EN 12154	E 1500, EN 12208	E 1650, EN 12208	E 1800, EN 12208
Odolnost proti nárazu	I5/E5, EN 14019			–	třída 4, EN 13049
Součinitel prostupu tepla (U_f)	od 0,7 W/(m^2K)	od 1,1 W/(m^2K)	od 1,6 W/(m^2K)	–	–

ALUPROF HLINÍKOVÉ SYSTÉMY

ALUPROF SYSTEM CZECH s.r.o.
Na Rovince 879
720 00 Ostrava – Hrabová
tel. +420 595 136 633
mobil: +420 774 741 102, +420 774 455 057
e-mail: firma@aluprof.eu
www.aluprof.eu

CZ-05.2016